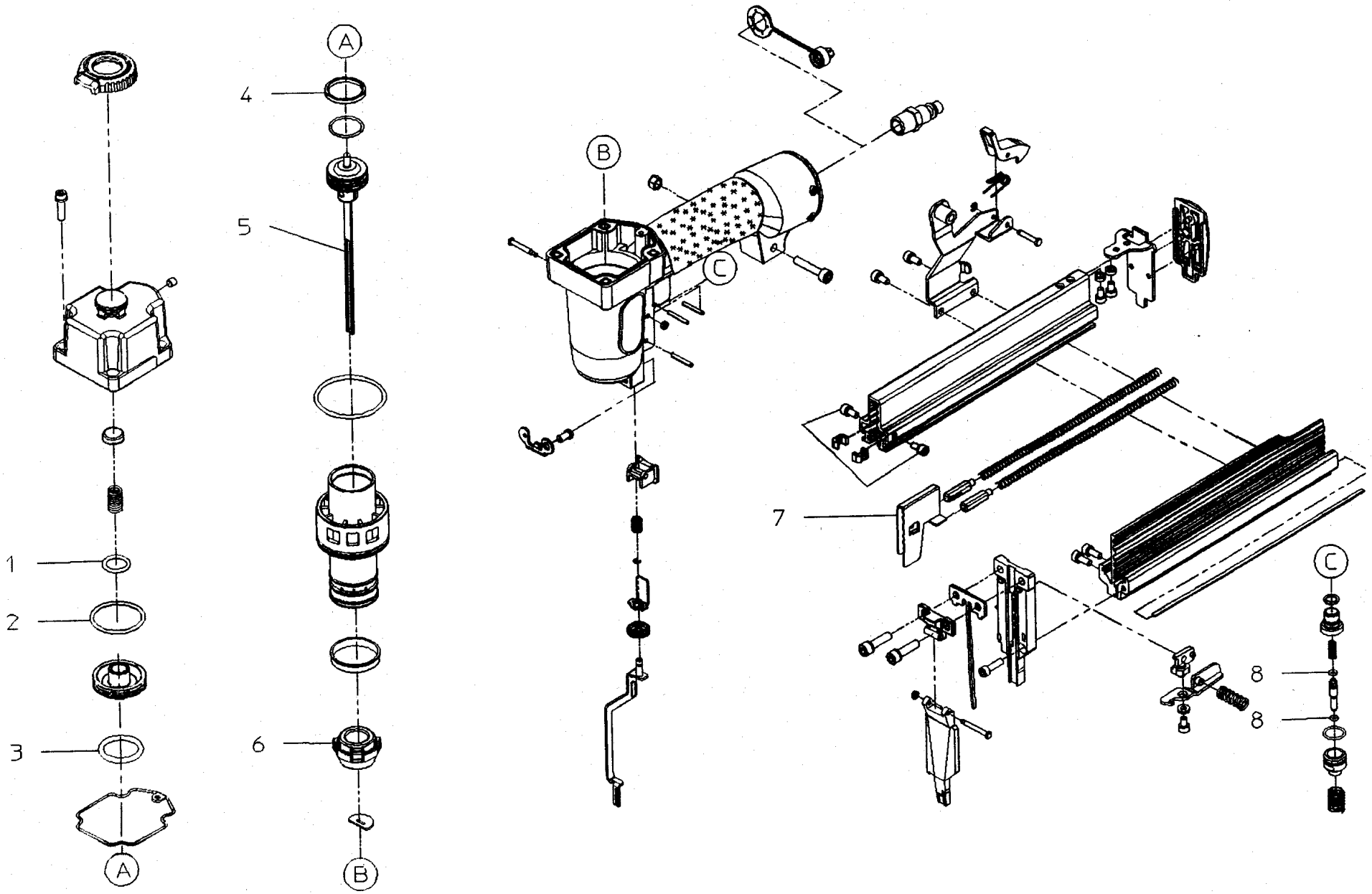

KOMBI 40/50 _ KOMBINOVANÁ SPONKOVACKA 090105472010

POL.	C. NÁHR. DÍLU	POCET	OZNACENÍ DÍLU
0001	7632664618	1	O KROUZEK
0002	7632664669	1	O KROUZEK
0003	7632664650	1	O KROUZEK
0004	1319664544	1	PÍSTNÍ KROUZEK
0005	1319664463	1	POHONNÁ JEDNOTKA
0006	1311664480	1	GUMOVÁ PATKA
0007	1312664590	1	VYHAZOVAC
0008	7632664626	2	O KROUZEK
7500	1153664451	1	SEZNAM NÁHR. DÍLU BEZ TEXTU

KOMBI 40/50 _ KOMBINOVANÁ SPONKOVACKA

090105472010

14.12.2006